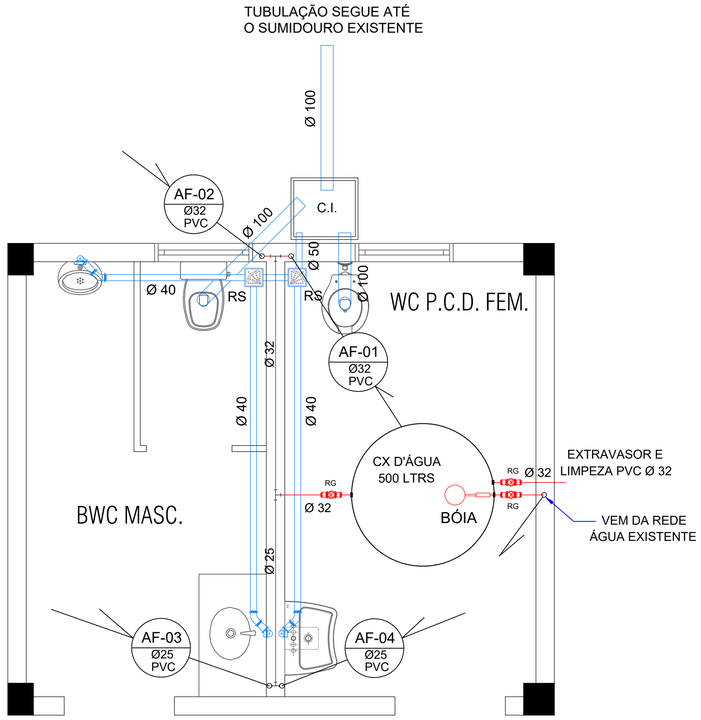

IMPLANTAÇÃO - HIDROSSANITÁRIO

Escala 1/25

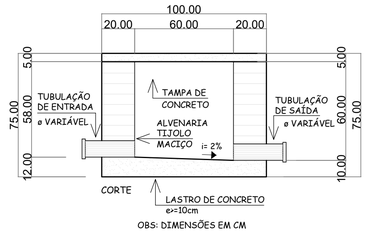

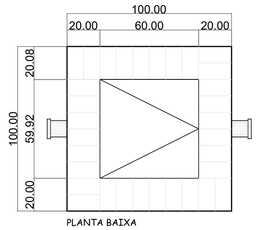

CAIXA DE INSPEÇÃO

ESCALA.....1:20

SIMBOLOGIA

	TUBULAÇÃO ÁGUA CX DA CONCESSIONÁRIA LOCAL (AF)
	TUBULAÇÃO ESGOTO
AF	COLUNA DE ÁGUA FRIA
AP	COLUNA DE ÁGUA PLUVIAL
CH	CHUVEIRO
ES	COLUNA DE ESGOTO SANITÁRIO
LV	LAVATÓRIO
PL	PIA DE LAVAGEM
VS	VASO SANITA´RIO
TJ	TORNEIRA DE JARDIM
TQ	TANQUE
PD	PIA DE DESPEJO
BB	BEBEDOURO
PIA	PIA DE COZINHA
VD	VÁLVULA DE DESCARGA
RG	REG. GAVETA
RP	REG. PRESSÃO

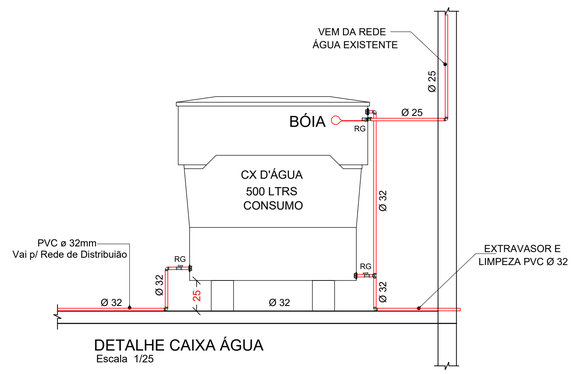

DETALHE CAIXA ÁGUA

Escala 1/25

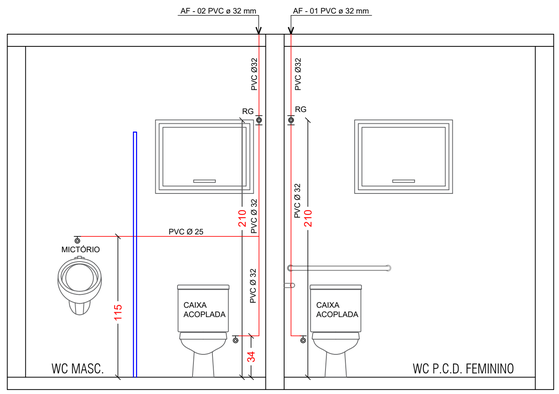

ISOMÉTRICA AF 01 / 02

Escala 1/25

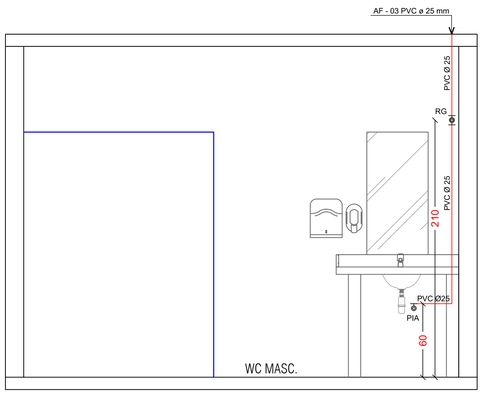

ISOMÉTRICA AF 03

Escala 1/25

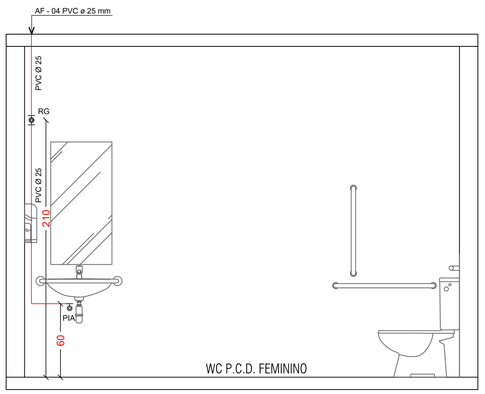

ISOMÉTRICA AF 04

Escala 1/25

APROVAÇÃO/CARIMBO:

AMNOROESTE
ASSOCIAÇÃO DOS MUNICÍPIOS DO NOROESTE DE SANTA CATARINA

PROJETO:	HIDROSSANITÁRIO
OBRA:	REFORMA CENTRO MULTIPLO USO
ENDEREÇO:	AVENIDA CASTELO BRANCO CENTRO - NOVO HORIZONTE - SC
PROPRIETÁRIO:	NUNICÍPIO DE NOVO HORIZONTE-SC CNPJ Nº 95.990.115/0001-87
RESPONSÁVEL TÉCNICO:	AMARILDO MARTINS RIBEIRO:05079131918 Assinado de forma digital por AMARILDO MARTINS RIBEIRO:05079131918 Dados: 2024.05.24 10:30:08 -03'00' Engº Civil Amarildo M. Ribeiro - CREA-SC 156004-7
RESPONSÁVEL TÉCNICO:	Engº Civil Jean C. Tortelli - CREA-SC 182379-4
RESPONSÁVEL TÉCNICO:	Engº Eletricista Charlan Smaniotto Luzzatto - CREA-SC 127695-8
DESENHO CAD:	Eliveltro Jesus Passini - CFT-01901295907 Jaison R. dos Santos - CREA SC 178513-5
DESCRIÇÃO	IMPLANTAÇÃO - HIDROSSANITÁRIO ISOMÉTRICAS SIMBOLOGIA DETALHES LEGENDA
PRANCHA:	HS - 01/01
ÁREA TOTAL A REFORMAR:	178,56m²
ESCALA:	INDICADA
CONTATO:	E-MAIL: amnoroeste@amnoroeste.org.br - TEL: (49)3344-1991

23/05/2024